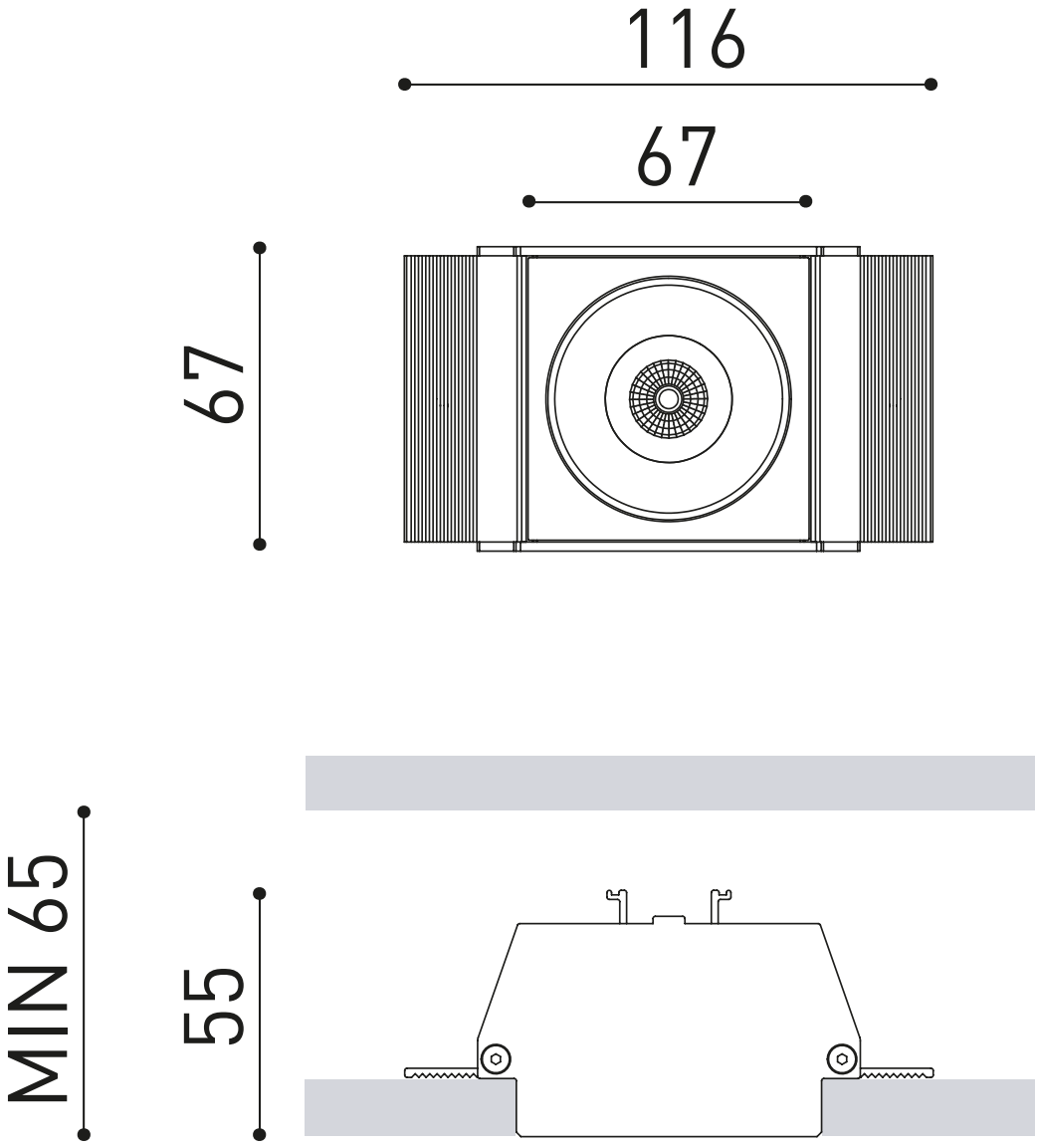
116
67
67
MIN 65
55